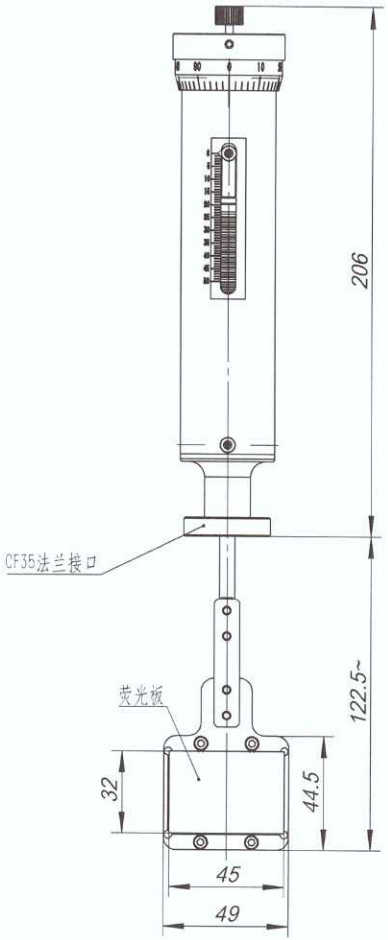

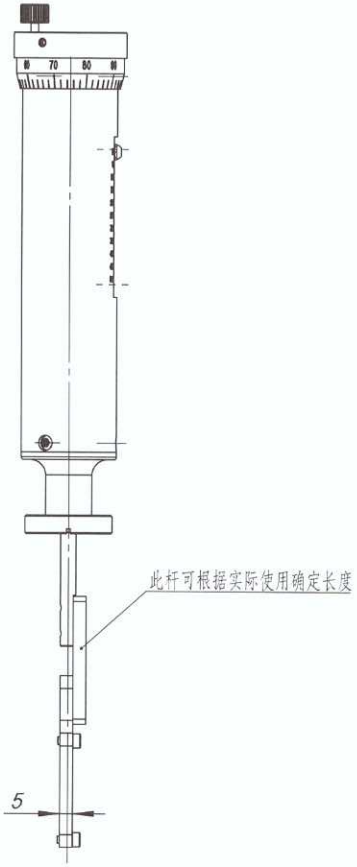

技术要求：

1、未注尺寸公差等级按GB1804-2000m级；

2、未注形位公差等级按GB1184-1994H级；

3、去毛刺到锐角；

4、材料表面不允许有碰伤、划伤等；

设计		光斑监测组件	21S30-00		
制图			比例	数量	重量
校对			1:2		0.245
工艺			共 张		第 张
会签					
批准					

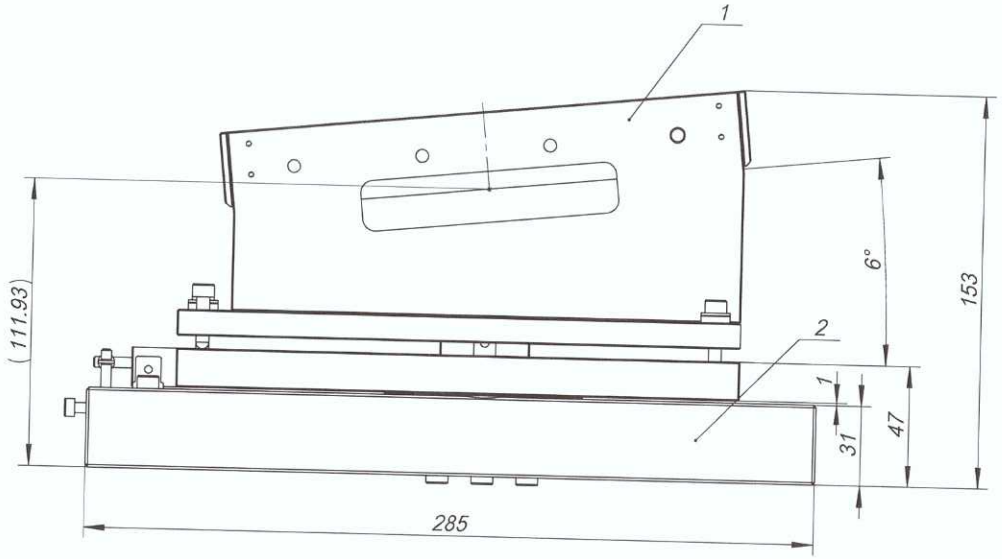

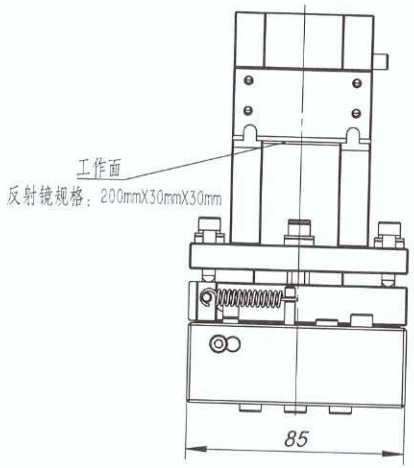

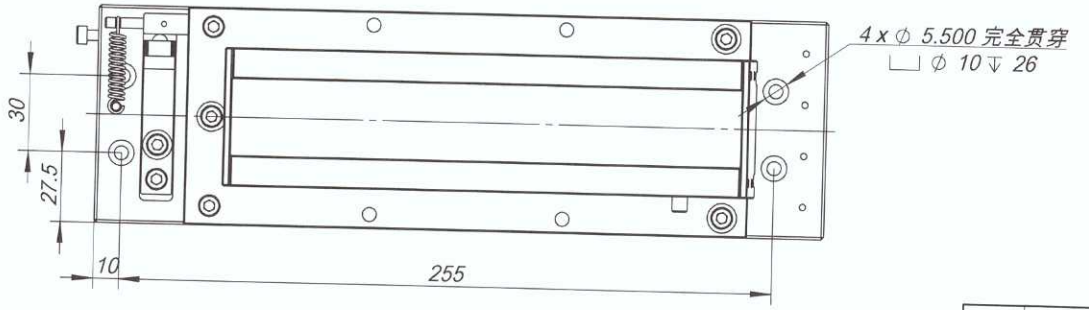

技术要求

1、装配前，清点、检查，确保无缺件、损伤、失效等情况；
2、装配后，各运动部件应运动自如，无卡滞现象；
3、检查各部件的紧固件拧紧，牢固可靠；
4、保持设备整体外观无油渍，无明显划痕。

序号	代号	名称	数量	材料	备注
2	21S31-02	维度调节组件	1		
1	21S31-01	反射镜3固定组件	1		

设计		反射镜2调节组件	21S31-00
制图			比例 1:2 / 数量 / 重量
校对			
工艺			共 张 / 第 张
会签			
批准			

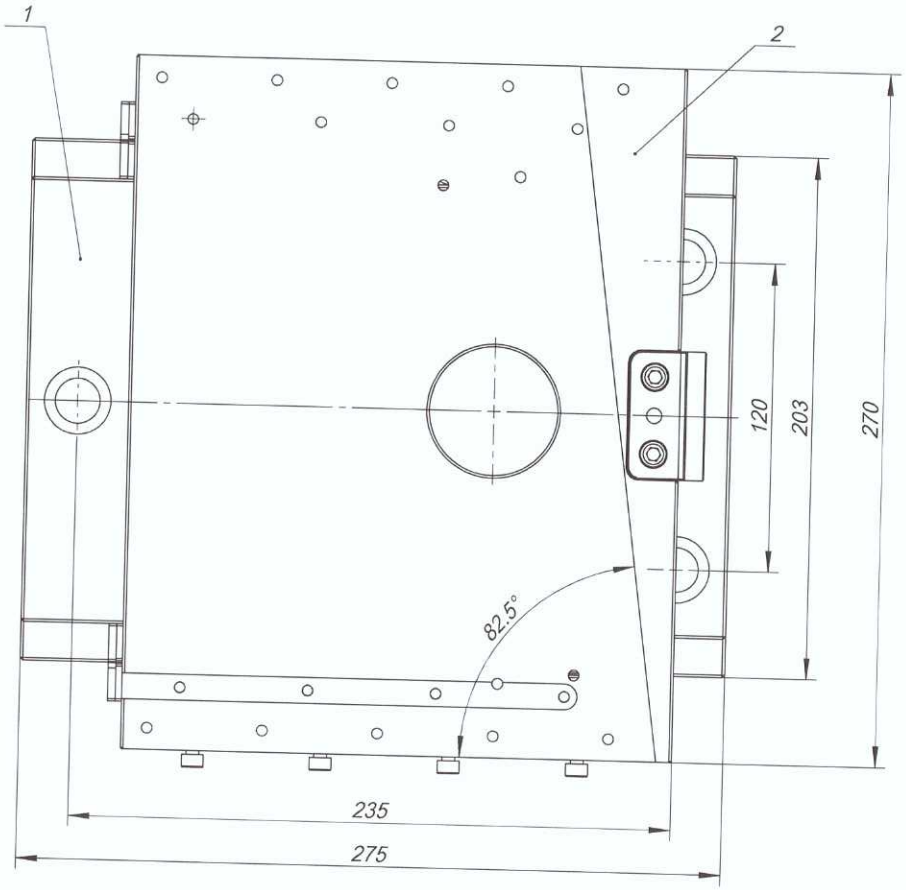

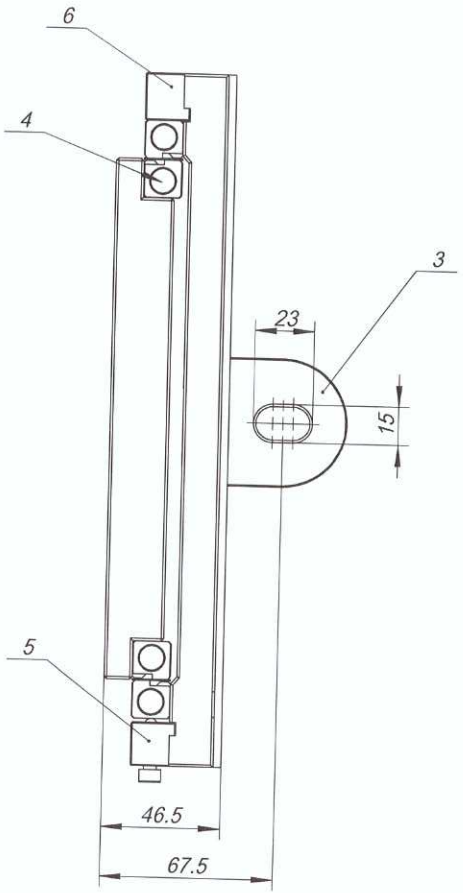

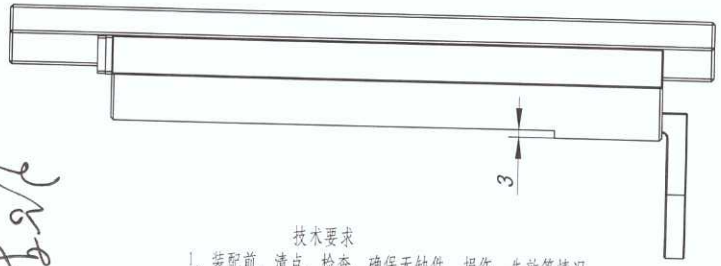

技术要求

1、装配前，清点、检查，确保无缺件、损伤、失效等情况；
2、装配后，各运动部件应运动自如，无卡滞现象；
3、检查各部件的紧固件拧紧、牢固可靠；
4、保持设备整体外观无油渍，无明显划痕。

序号	代号	名称	数量	材料	备注
6	21S32-02	滑台挡板2	1		
5	21S32-01	滑台挡板1	1		
4	VR6-200HX13Z	交叉滚柱导轨	2		
3	DH-FEL.08.05D.03		1		
2	DH-FEL.08.05D.02		1		
1	DH-FEL.08.05D.01		1		

设计		前置镜位置切换导向机构	21S32-00
制图			比例 1:2 / 数量 / 重量
校对			共 张 / 第 张
工艺			
会签			
批准			

未注公差			
尺寸范围	长度	角度	直径
0.5～6	±0.1	±1°	
6～30	±0.2	±30′	±0.1
30～120	±0.3	±20′	
120～400	±0.5	±10′	±0.15
400～1000	±0.8		
1000～2000	±1.2	±5′	±0.2
2000～4000	±2.0		
表面处理			
热处理（HRc）			
锐边钝化			

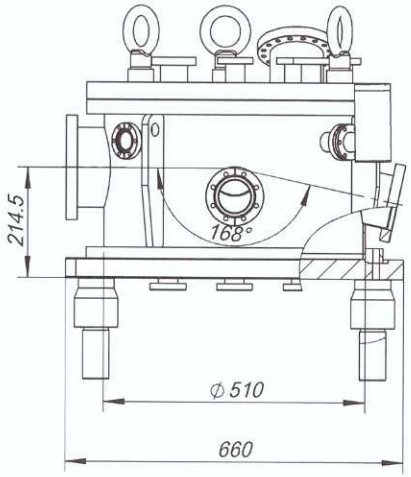

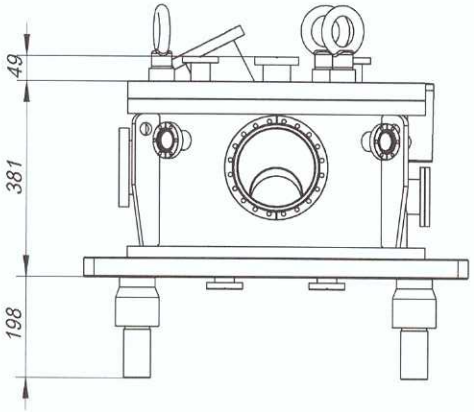

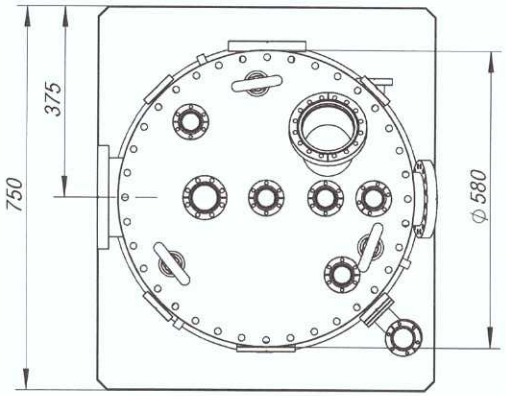

孙-哲

序号	代号	名称	数量	材料	备注
5	GB825-88 吊环螺钉 M20×30	吊环螺钉M20×30	3	AISI 304	外购件
4	21S48-04	规管管道	1	AISI 304	焊接件
3	21S49-03	M2-真空室下法兰底座焊件	1	AISI 304	焊接件
2	21S49-02	M2-顶部法兰组焊件	1	AISI 304	焊接件
1	21S49-01	M2-真空室组焊件	1	AISI 304	焊接件

投影视图		后置镜箱组件	21S49-00
设计			比例 1:10 / 数量 / 重量
制图			共 张 第 张
校对			
批准			

未注公差			
尺寸范围	长度	角度	直径
0.5～6	±0.1	±1°	±0.1
6～30	±0.2	±30′	
30～120	±0.3	±20′	
120～400	±0.5	±10′	±0.15
400～1000	±0.8	±5′	±0.2
1000～2000	±1.2		
2000～4000	±2.0		
表面处理			
热处理（HRc）			
锐边钝化			

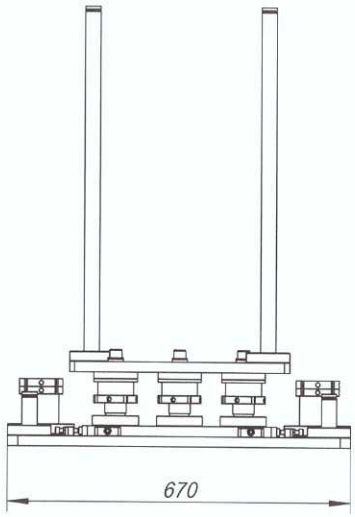

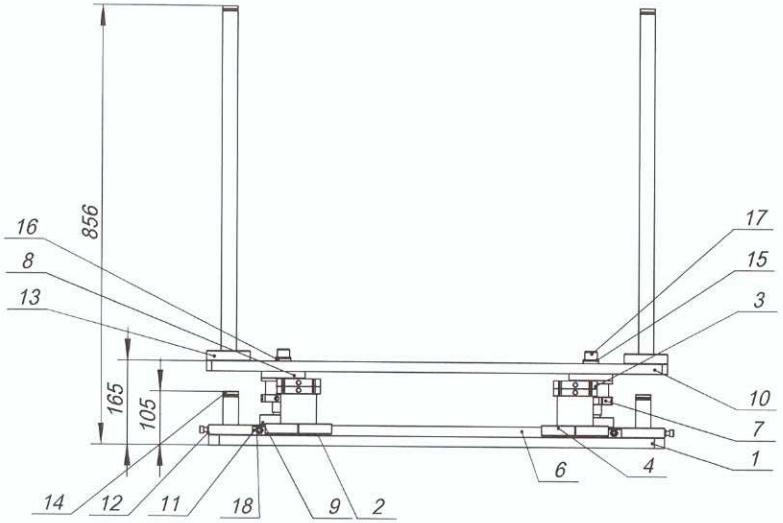

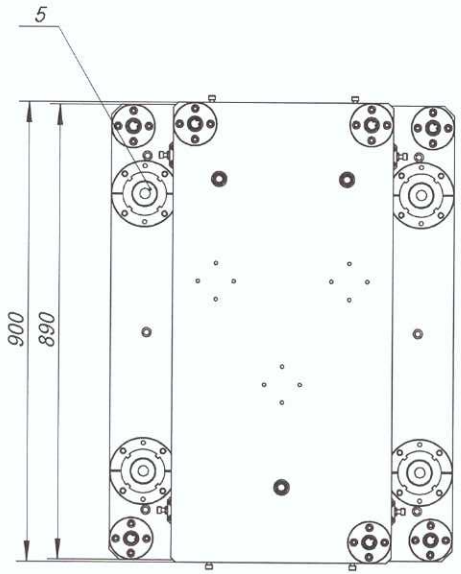

序号	代号	名称	数量	材料	备注
18	21S50-05	顶丝垫片	8	AISI 304	加工件
17	GB/T70.1-2000_M16*80	内六角圆柱头螺钉	3	AISI 304	标准件
16	21S50-09	SQWS-2	3	AISI304	加工件
15	21S50-10	SQWS-1	3	AISI304	加工件
14	21S51-14	单色器靶标座支撑	4	AISI 304	焊接件
13	21S51-13	M1靶支座支撑	3	AISI 304	焊接件
12	21S51-12	调节螺母装配-M8×40	8	AISI 304	组装件
11	21S51-11	粗调支架调节座	8	AISI 304	加工件
10	21S51-10	M2镜架调整板	1	SUS304	加工件
9	21S51-09	光栅支撑调节螺杆	3	AISI 304	加工件
8	21S51-08	光栅支撑调节锥形垫	3	AISI 304	加工件
7	21S51-07	光栅支撑调节螺母-M1	3	AISI 304	加工件
6	21S51-06	M1镜架调整底座	1	SUS304	加工件
5	21S51-05	单色器腔体球面支撑	4	AISI 304	加工件
4	21S51-04	光栅支撑调节活法兰	8	AISI 304	加工件
3	21S51-03	腔体支撑防松螺母-M1	4	AISI 304	加工件
2	21S51-02	腔体支撑调节螺母-M1	4	AISI 304	加工件
1	21S51-01	M1镜箱底板	1	SUS304	加工件

投影视图	后置镜箱底座组件	21S51-00	
设计		比例 1:10	数量 / 重量 241924
制图		共 张	第 张
校对			
批准			

未注公差			
尺寸范围	长度	角度	直径
0.5～6	±0.1	±1°	
6～30	±0.2	±30′	±0.1
30～120	±0.3	±20′	
120～400	±0.5	±10′	±0.15
400～1000	±0.8	±5′	±0.2
1000～2000	±1.2		
2000～4000	±2.0		
表面处理			
热处理（HRc）			
锐边钝化			

其余 3.2

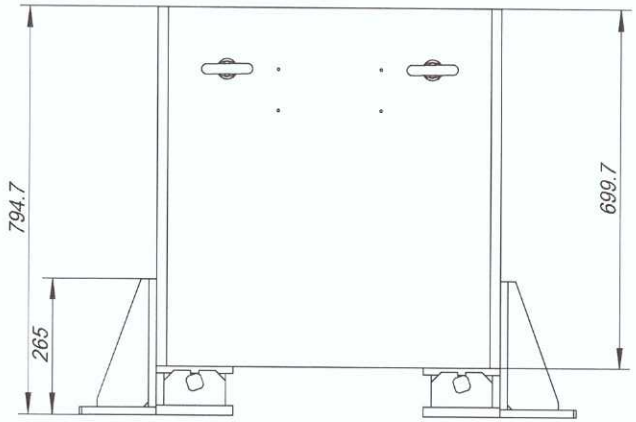

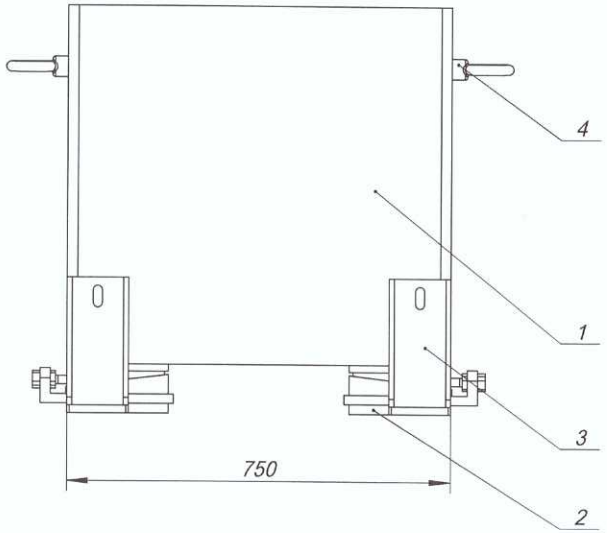

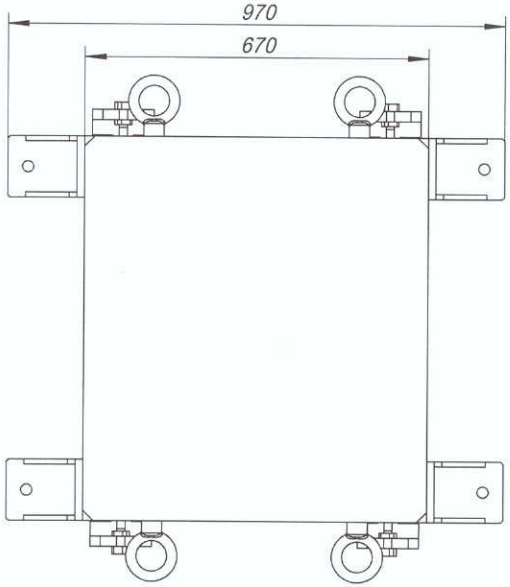

序号	代号	名称	数量	材料	备注
4	GB825-88 吊环螺钉 M20×30	吊环螺钉M20×30	4	AISI 304	外购件
3	21S54-03	侧部固定板	4	AISI 304	焊接件
2	21S54-01	三层垫铁组件	4	AISI 304	组装件
1	21S56-01	M2底座	1	花岗岩	加工件

投影视图		后置镜箱底座组件	21S56-00		
设计			比例	数量	重量
制图			1:10		396264
校对			共 张		第 张
批准					

未注公差			
尺寸范围	长度	角度	直径
0.5~6	±0.1	±1°	
6~30	±0.2	±30′	±0.1
30~120	±0.3	±20′	
120~400	±0.5	±10′	±0.15
400~1000	±0.8	±5′	±0.2
1000~2000	±1.2		
2000~4000	±2.0		
表面处理			
热处理（HRc）			
锐边钝化			

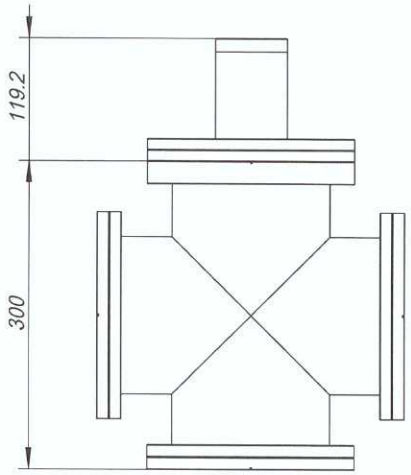

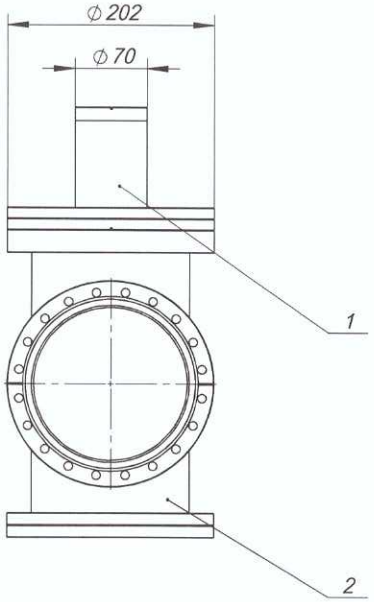

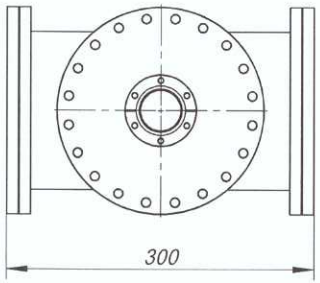

序号	代号	名称	数量	材料	备注
2	21S57-02	离子泵站腔体(通用)	1	AISI 304	焊接件
1	21S57-01	泵站上盖焊接件3	1	AISI 304	焊接件

投影视图	离子泵站腔体焊件	21S57-00	
设计		比例 1:5	数量	重量 16375
制图		共 张	第 张
校对			
批准			

未注公差			
尺寸范围	长度	角度	直径
0.5～6	±0.1	±1°	
6～30	±0.2	±30′	±0.1
30～120	±0.3	±20′	
120～400	±0.5	±10′	±0.15
400～1000	±0.8		
1000～2000	±1.2	±5′	±0.2
2000～4000	±2.0		
表面处理			
热处理（HRc）			
锐边钝化			

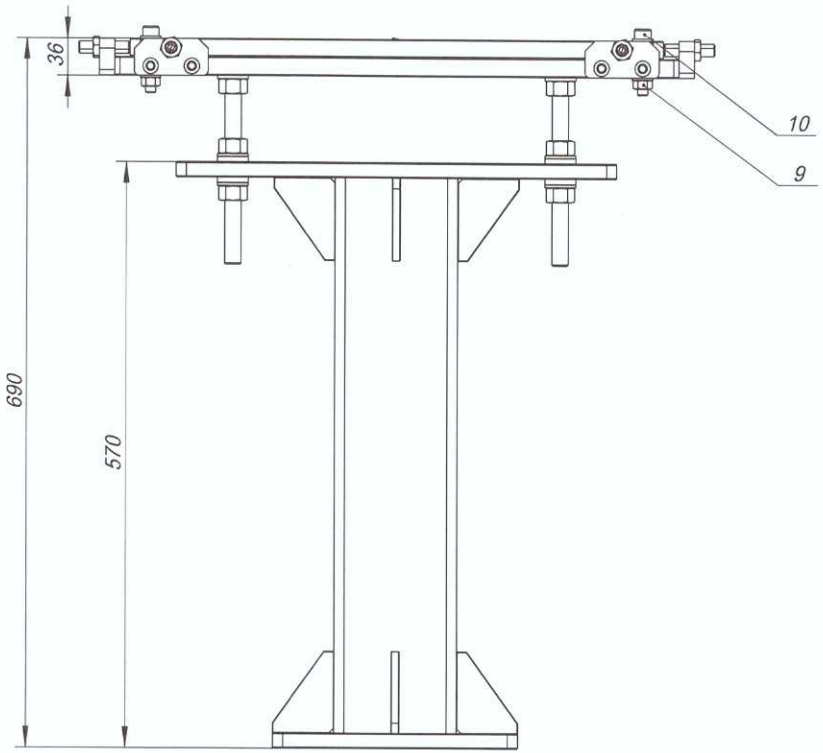

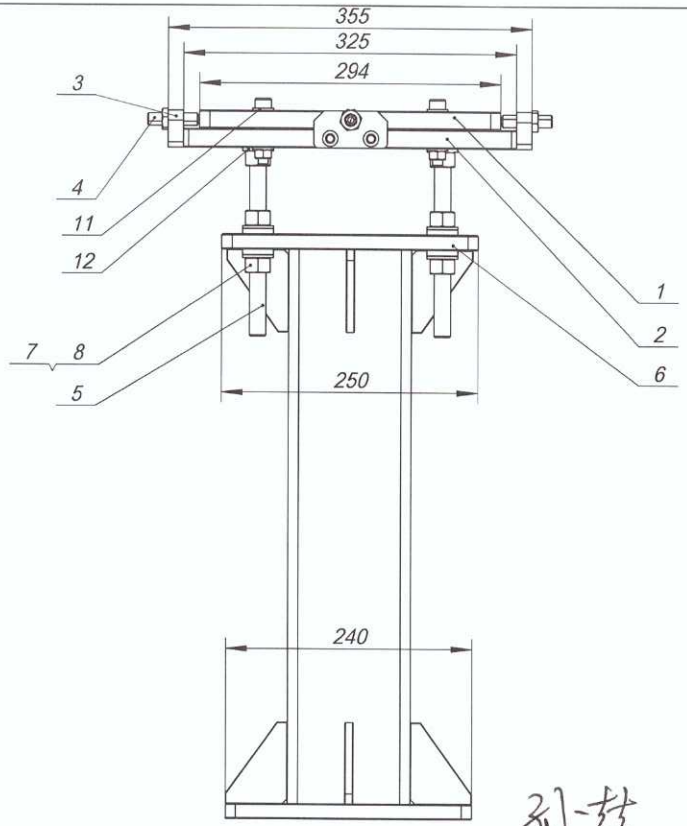

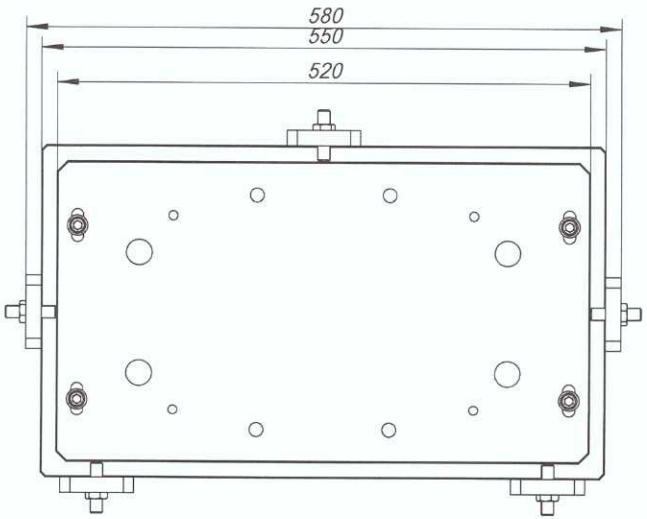

序号	代号	名称	数量	材料	备注
12	GB/T97.1-1985_16	平垫圈	4	AISI 304	标准件
11	GB/T97.1-1985_10	平垫圈	8	AISI 304	标准件
10	GB/T70.1-2000_M10*55	内六角圆柱头螺钉	4	AISI 304	标准件
9	GB/T6170-2000-M10	六角螺母 M10	4	AISI 304	标准件
8	GB/T6170-2000-M16	六角螺母	12	AISI 304	标准件
7	SQWS-5	球面垫片	8	AISI 304	标准件
6	21S57-05	离子泵架底座焊件	1	AISI 304	焊接件
5	21S57-04	螺杆M16x190	4	AISI 304	加工件
4	PAS20-M12-L50(怡合达)	内六角型调整螺钉	5	SUS304	外购件
3	21S57-03	离子泵架顶块	5	AISI 304	加工件
2	21S57-02	离子泵架调节板	1	AISI 304	加工件
1	21S57-01	离子泵底板I	1	AISI 304	加工件

投影视图		离子泵站组件II	21S57-00
设计			比例 1:5 / 数量 / 重量
制图			共 张 / 第 张
校对			
批准			

未注公差			
尺寸范围	长度	角度	直径
0.5~6	±0.1	±1°	±0.1
6~30	±0.2	±30′	
30~120	±0.3	±20′	
120~400	±0.5	±10′	±0.15
400~1000	±0.8	±5′	±0.2
1000~2000	±1.2		
2000~4000	±2.0		
表面处理			
热处理（HRc）			
锐边钝化			

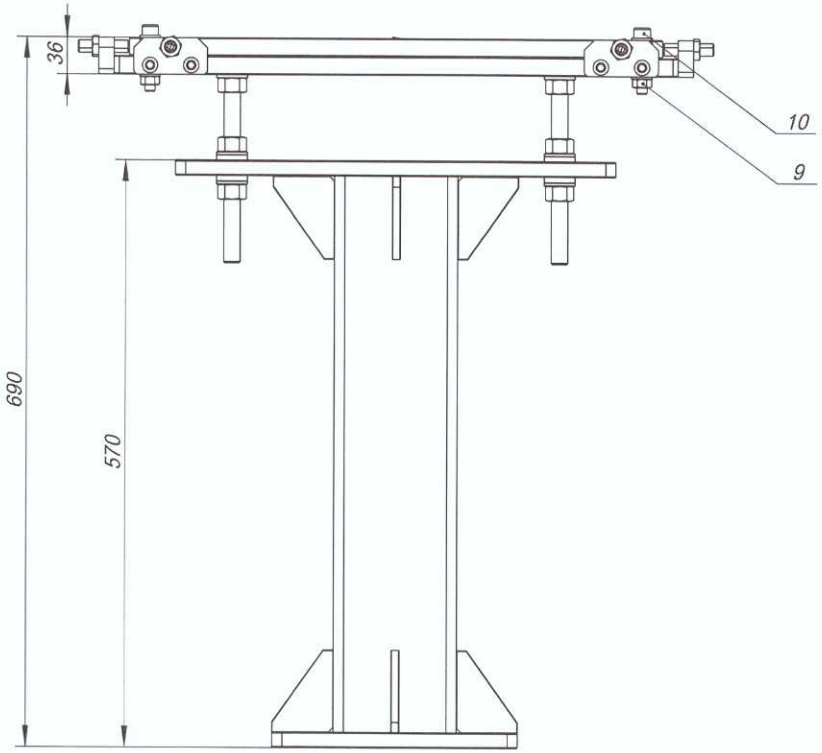

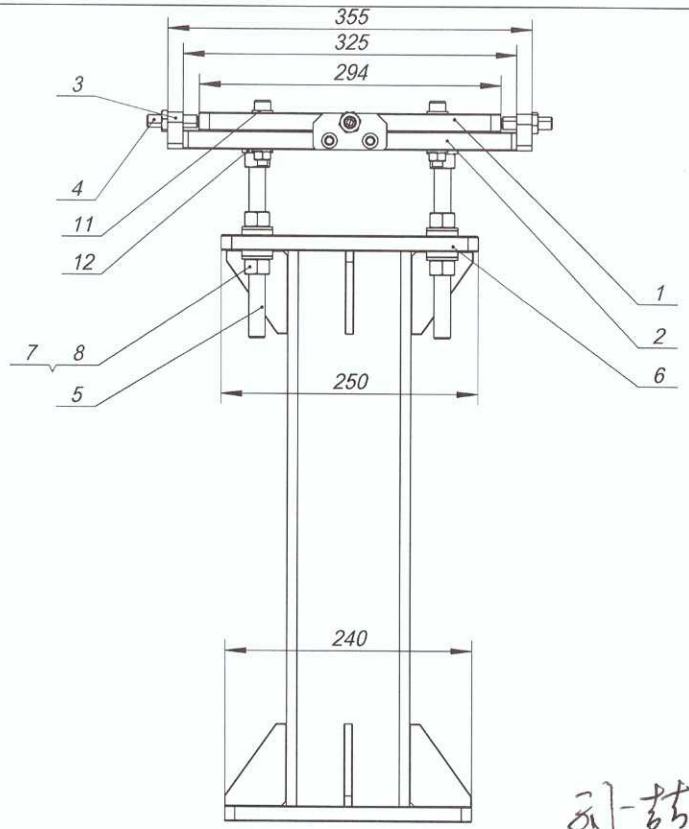

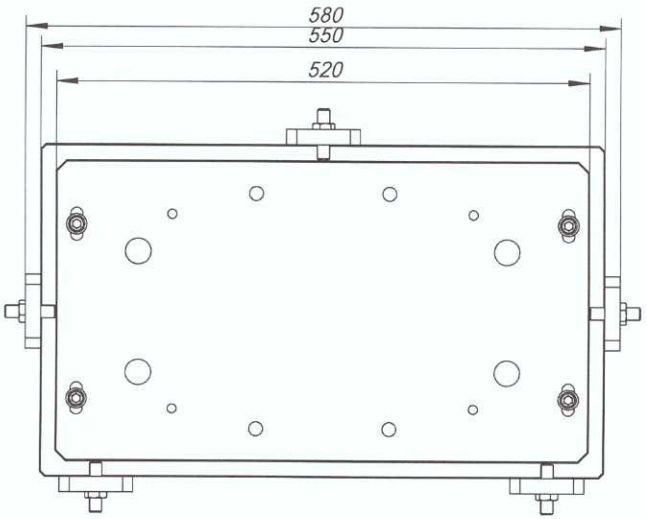

序号	代号	名称	数量	材料	备注
12	GB/T97.1-1985_16	平垫圈	4	AISI 304	标准件
11	GB/T97.1-1985_10	平垫圈	8	AISI 304	标准件
10	GB/T70.1-2000_M10*55	内六角圆柱头螺钉	4	AISI 304	标准件
9	GB/T6170-2000-M10	六角螺母 M10	4	AISI 304	标准件
8	GB/T6170-2000-M16	六角螺母	12	AISI 304	标准件
7	SQWS-5	球面垫片	8	AISI 304	标准件
6	21S57-05	离子泵架底座焊件	1	AISI 304	焊接件
5	21S57-04	螺杆M16x190	4	AISI 304	加工件
4	PAS20-M12-L50(怡合达)	内六角型调整螺钉	5	SUS304	外购件
3	21S57-03	离子泵架顶块	5	AISI 304	加工件
2	21S57-02	离子泵架调节板	1	AISI 304	加工件
1	21S57-01	离子泵底板I	1	AISI 304	加工件

投影视图		离子泵站组件II	21S57-00
设计			比例 1:5 / 数量 / 重量
制图			共 张 / 第 张
校对			
批准			

未注公差			
尺寸范围	长度	角度	直径
0.5～6	±0.1	±1°	±0.1
6～30	±0.2	±30′	
30～120	±0.3	±20′	
120～400	±0.5	±10′	±0.15
400～1000	±0.8	±5′	±0.2
1000～2000	±1.2		
2000～4000	±2.0		
表面处理			
热处理（HRc）			
锐边钝化			

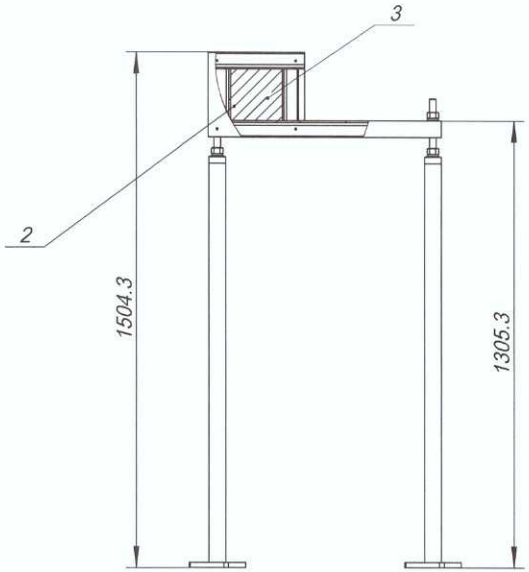

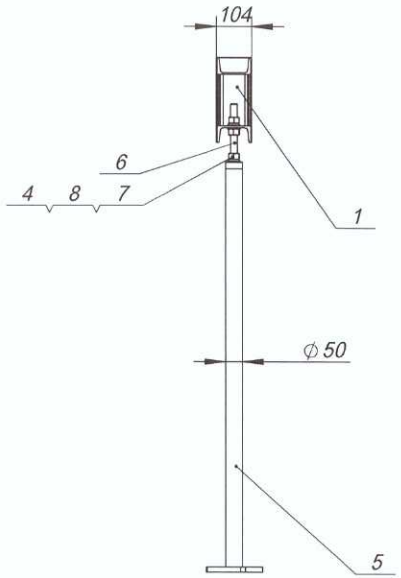

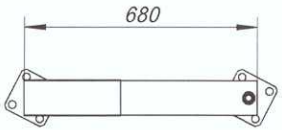

孙哲

序号	代号	名称	数量	材料	备注
8	GB/T 93-1987 20	弹簧垫圈20	4	AISI 304	标准件
7	GB/T6170-2000-M20	六角螺母	6	AISI 304	标准件
6	21S68-04	屏蔽装置调节螺杆	2	AISI 304	加工件
5	21S68-03	屏蔽装置支撑柱焊件	2	AISI 304	焊接件
4	GB/T 97.1-1985 20	平垫片20	6	不锈钢	标准件
3	21S68-02	铅块	1	纯铅	加工件
2	21S68-01	屏蔽装置外壳	1	AISI 304	加工件
1	21S68-05	槽钢焊件	1	AISI 304	焊接件

投影视图		韧致辐射屏蔽装置	21S68-00		
设计			比例	数量	重量
制图			1:15		42396
校对			共 张		第 张
批准					

孙哲

全部 3.2

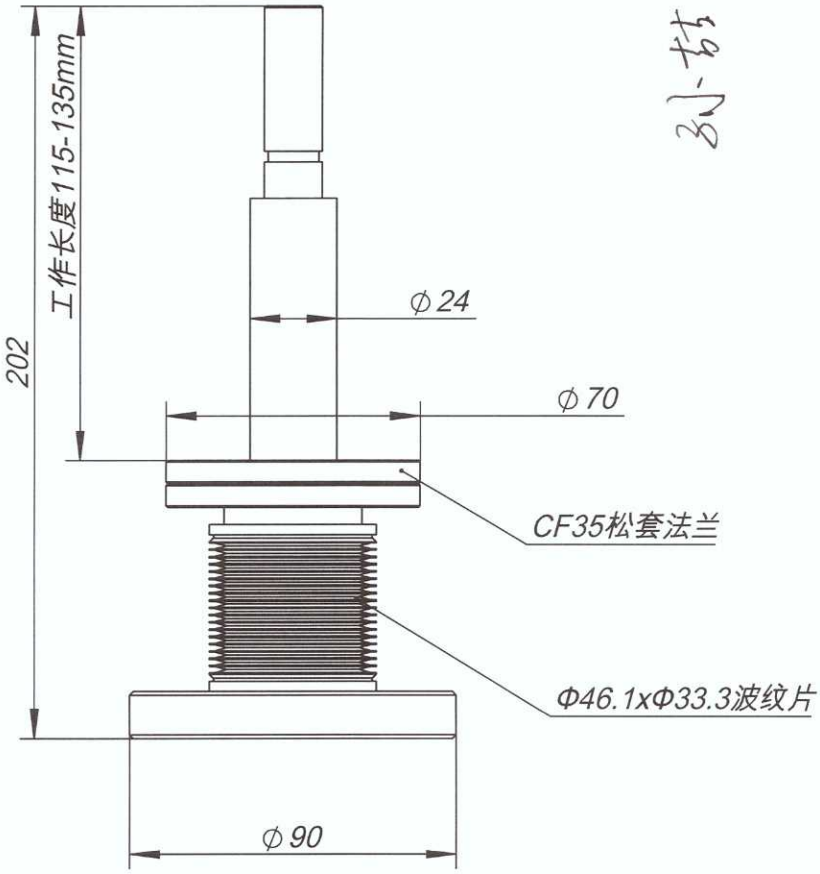

未注公差			
尺寸范围	长度	角度	直径
0.5～6	±0.1	±1°	±0.1
6～30	±0.2	±30′	
30～120	±0.3	±20′	
120～400	±0.5	±10′	±0.15
400～1000	±0.8	±5′	±0.2
1000～2000	±1.2		
2000～4000	±2.0		
表面处理			
热处理（HRc）			
锐边钝化			

技术要求：

1. 零件所用材料不允许有气孔、夹渣、裂纹等缺陷。
2. 零件不允许有碰伤、划伤等缺陷。
3. 禁止使用含硫、硒成分的切削液、研磨剂。
4. 未注尺寸公差等级按GB1804-2000 m级。
5. 未注形位公差等级按GB1184-1996 K级
6. 锐边倒钝，未注倒角0.5x45°。
7. 去油清洗。

投影视图	镜架支撑波纹管	21S69-00		
设计		比例	数量	重量
制图		1:2		1.038
校对		共 张	第 张	
批准				

未注公差			
尺寸范围	长度	角度	直径
0.5～6	±0.1	±1°	±0.1
6～30	±0.2	±30′	
30～120	±0.3	±20′	
120～400	±0.5	±10′	±0.15
400～1000	±0.8	±5′	±0.2
1000～2000	±1.2		
2000～4000	±2.0		
表面处理			
热处理（HRC）			
锐边钝化			

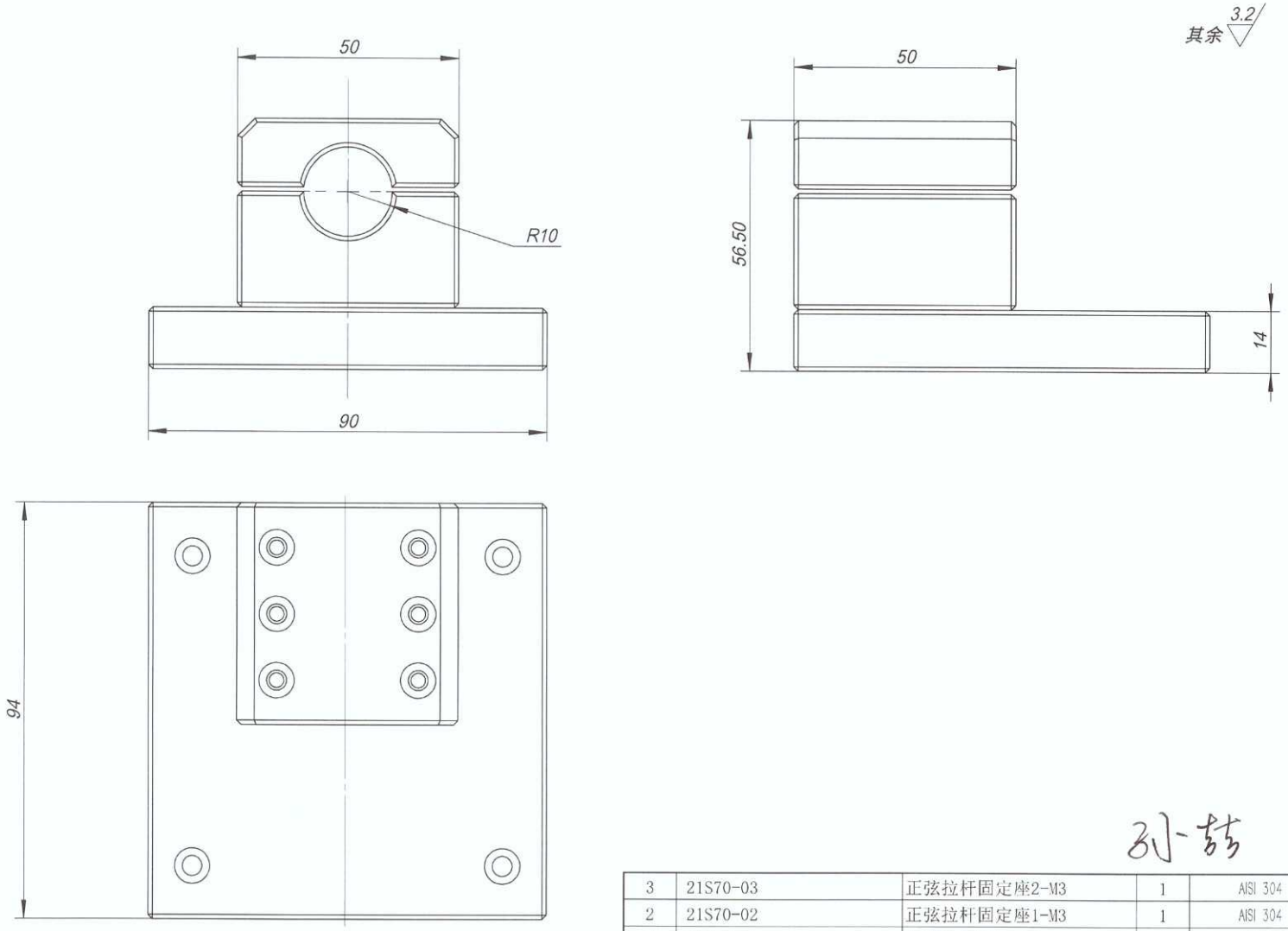

技术要求：

1. 零件所用材料不允许有气孔、夹渣、裂纹等缺陷。
2. 零件不允许有碰伤、划伤等缺陷。
3. 禁止使用含硫、硒成分的切削液、研磨剂。
4. 未注尺寸公差等级按GB1804-2000 m级。
5. 未注形位公差等级按GB1184-1996 K级
6. 锐边倒钝，未注倒角0.5x45°。
7. 去油清洗。

序号	代号	名称	数量	材料	备注
3	21S70-03	正弦拉杆固定座2-M3	1	AISI 304	加工件
2	21S70-02	正弦拉杆固定座1-M3	1	AISI 304	加工件
1	21S70-01	光栅拉杆压板-M3	1	AISI 304	加工件

投影视图		正弦拉杆固定组件	21S70-00		
设计			比例	数量	重量
制图			1:1		1.584
校对			共 张		第 张
批准					

全部 3.2

99

B B

B-B

2

(φ70)

1

序号	代号	名称	数量	材料	备注
2	21S71-02	清洗轰击棒	1	无氧铜	加工件
1	21S71-01	清洗电极	1		外购件

投影视图		清洗电极组件	21S71-00		
设计			比例	数量	重量
制图			1:2		0.188
校对			共 张	第 张	
批准					

全部 3.2

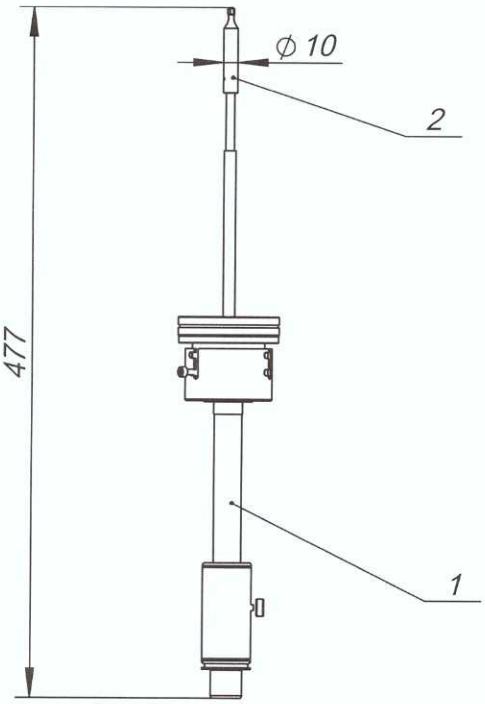

序号	代号	名称	数量	材料	备注
2	21S72-02	定制内六角扳手	1	SUS304	
1	21S72-01	磁力旋转导入器	1		

投影视图		磁力扳手装配	21S72-00		
设计			比例	数量	重量
制图			1:5		26
校对			共 张	第 张	
批准					

其余 3.2

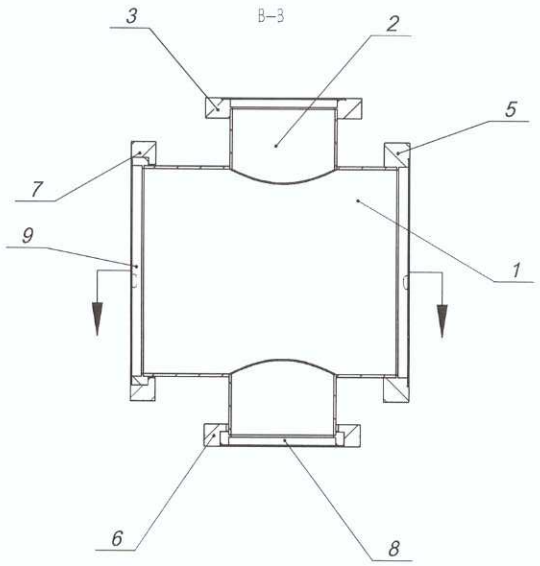

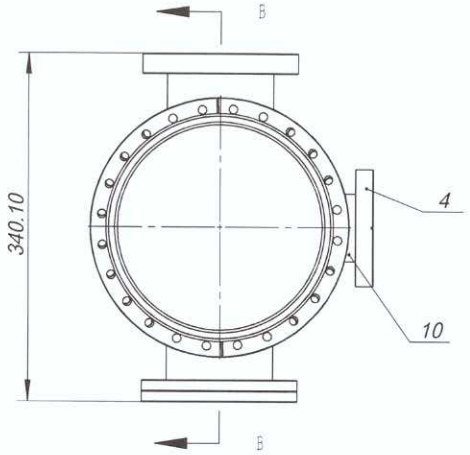

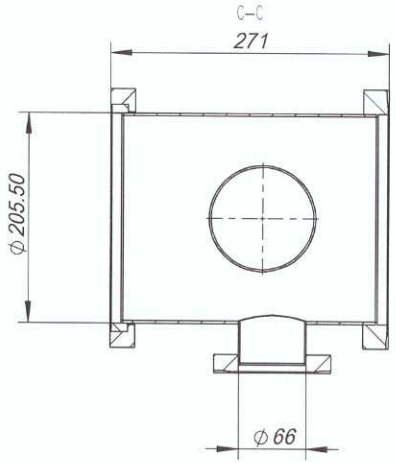

序号	代号	名称	数量	材料	备注
10		单色器正弦机构观察窗63管	1	材质 <未指定>	
9	CFj200	松套肩环	1	AISI 304	标准件
8	CFj100	松套肩环	1	AISI 304	标准件
7	CFs200	松套法兰	1	AISI 304	标准件
6	CFs100	松套法兰	1	AISI 304	标准件
5	CFn200	内焊法兰CF200	1	AISI 304	标准件
4	CFn63	内焊法兰CF63	1	AISI 304	标准件
3	CFn100	内焊法兰CF100	1	AISI 304	标准件
2	21S73-02	单色器正弦机构观察窗100管	2	材质 <未指定>	
1	21S73-01	单色器正弦机构包围管	1	材质 <未指定>	

投影视图

设计
制图
校对
批准

正弦导出管

21S73-00

比例	数量	重量
1:5		10244
共 张	第 张	